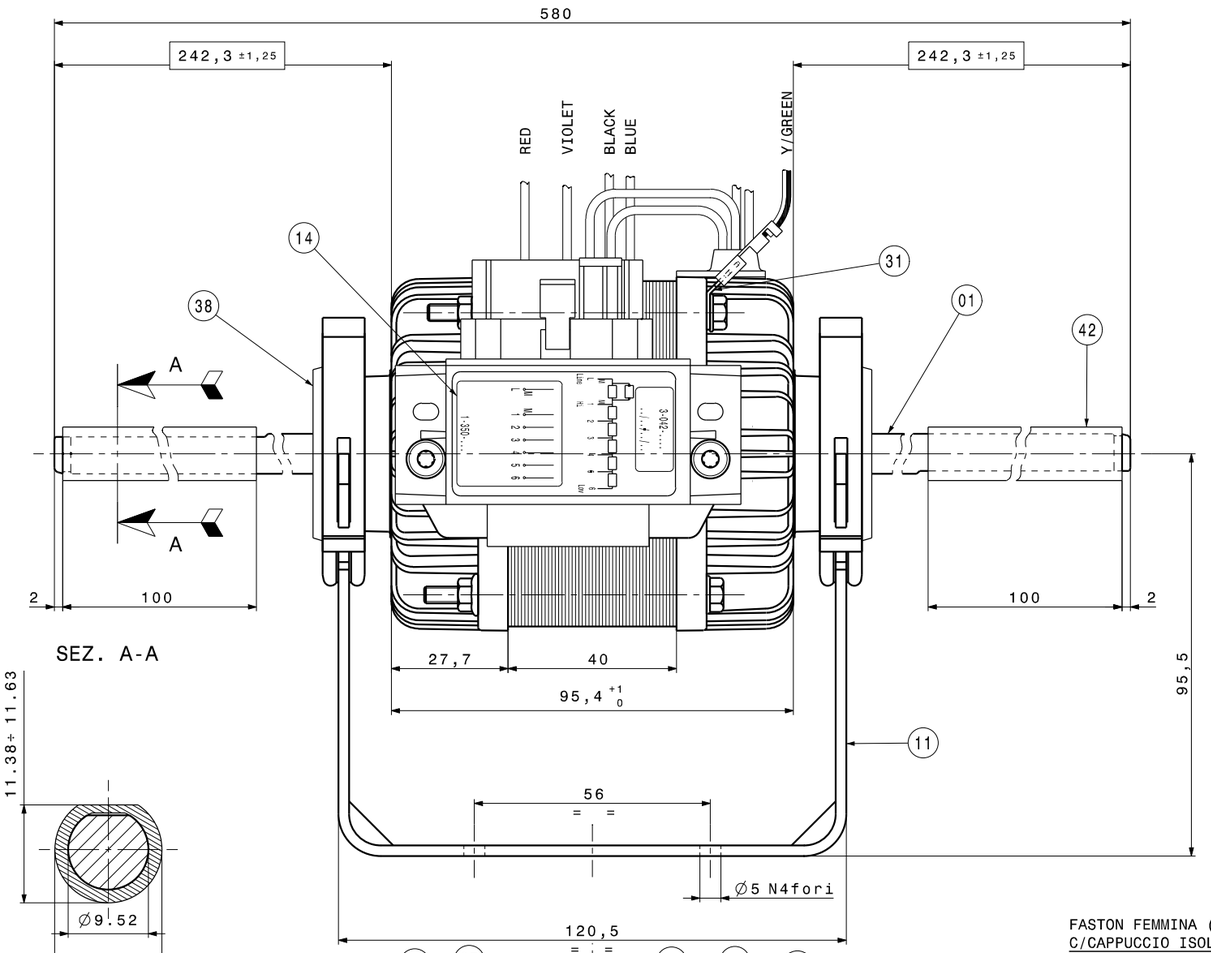

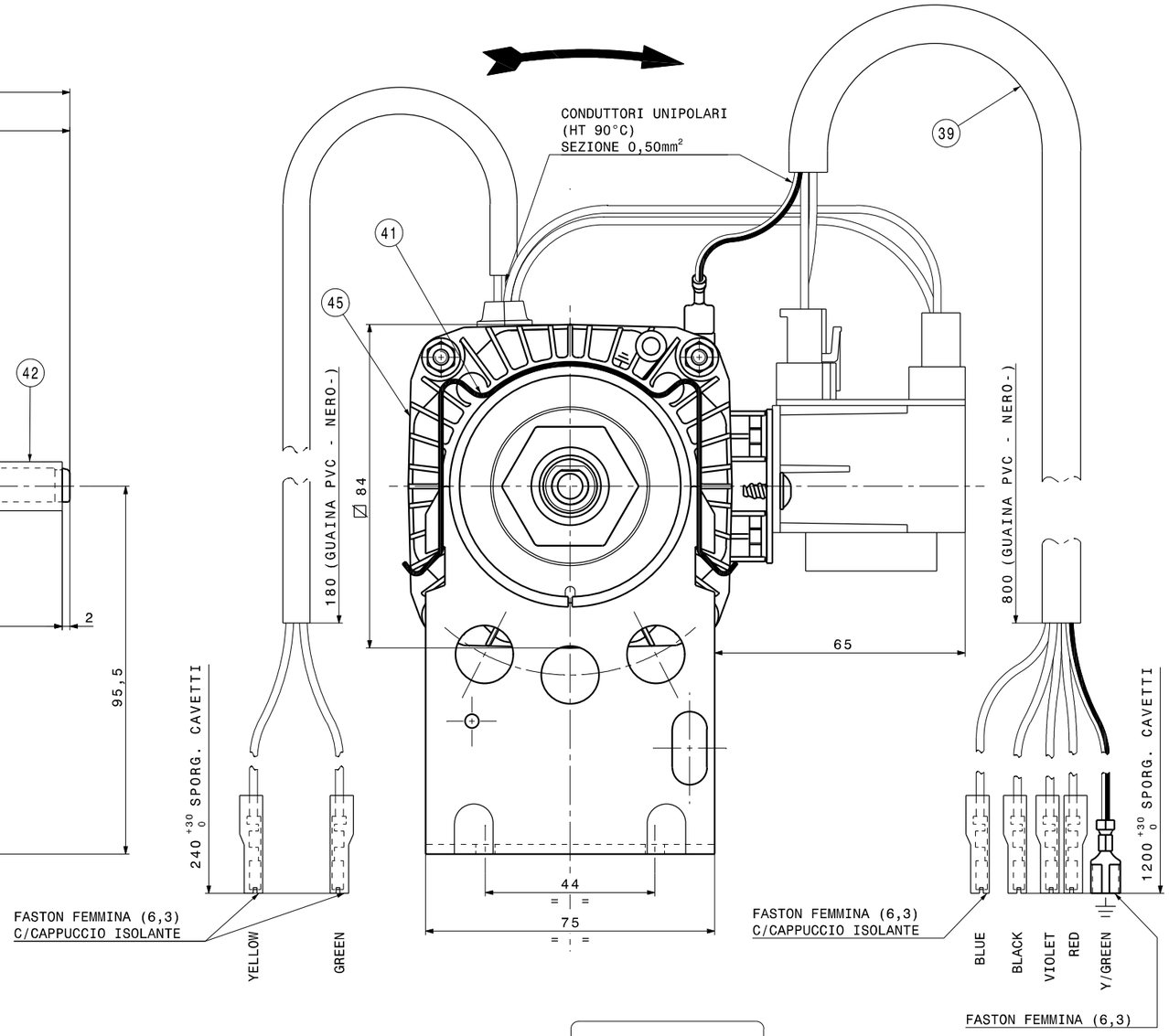

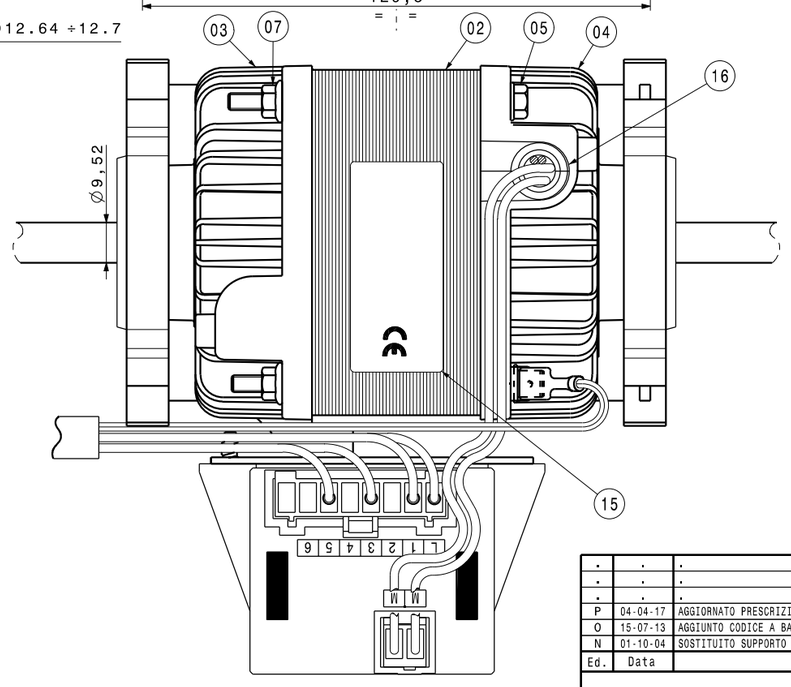

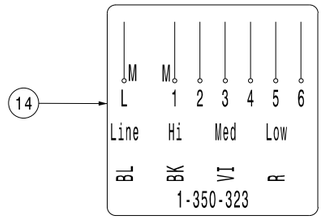

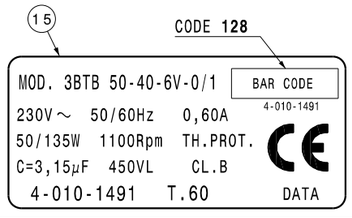

MOTORE	CLASSE "B" (ESECUZIONE A BRONZINE)
GIOCO ASSIALE	0,5 - 2,5mm
COPERCHIO ANTERIORE	SEMISFINESTRATO
COPERCHIO POSTERIORE	SEMISFINESTRATO
CODICE CLIENTE	M5AKDB235 - T.60
CODICE AUTOTRASFORMATORE	3-042-036
NORMATIVA DI MONTAGGIO	EL.UN.0002
NORMATIVA PER CONTROLLO MECCANICO	EL.CM.001
CONTR.ELETTRICO PRESCRIZIONE	M.2025/2

Ed.	Data	Descrizione	Firma esecutore	Visto
P	04-04-17	AGGIORNATO PRESCRIZIONE (ERA G.2025/2).	M.Cazzaniga	E.Crippa
O	15-07-13	AGGIUNTO CODICE A BARRE IN TARGA DATI	D.Riboldi	T.Sirtori
N	01-10-04	SOSTITUITO SUPPORTO MOTORE (ERA CODICE 1-045-823) E MOLLA FISSA CULLA. AGGIORNATO GRAFICA E NOTE.	M.APRUZZESE	.

M O D I F I C H E

Per quote senza tolleranza normativa UNI EN 22768-mK

Trattamento .
Materiale .

A2

Firma GALLAZZI
Data 28/06/99
Visto T.Sirtori
Scala 2:1 - 1:1

MOTORE MONOFASE
TIPO 3BTB 50-40-6V-0/1
230V~ 50/60Hz

Peso Kg .
N° Rif. DP.0798.1

Edizione P

4-010-1491

DISEGNO ESEGUITO CON CAD
VIETATA LA MODIFICA MANUALE

LA ELCO SI RISERVA A TERMINE DI LEGGE LA PROPRIETA' DEL PRESENTE DISEGNO CON DIVIETO DI RIPRODURLO O COMUNICARLO A TERZI SENZA AUTORIZZAZIONE